DLSB

Seguridad Difusores de Seguridad

Submittal

Características:

- Difusor de seguridad baja
- Tipo louver o diamante con plato cuadrangular
- Para inyección o retorno
- Placa de seguridad desmontable con perforaciones cuadradas de 13/16"
- Patrón de aire de 1, 2, 3 ó 4 vías
- Placa de seguridad desmontable con perforaciones cuadradas de 13/16"
- Patrón de aire de 1, 2, 3 o 4 vías

Materiales y Acabados:

- Fabricado en aluminio
- Placa frontal de lamina galvanizada calibre 12
- Colores de línea: blanco, blanco tablaroca o negro mate
- Pulido P4 (únicamente acero inoxidable)

Nombre de la obra:_____
Ubicación:_____
Arquitecto: _____
Ingeniero: _____
Contratista: _____

Presentado por:

Fecha:

Av. División del Norte N°76 Col. Memetla, Cuajimalpa México. C.P. 05330 D.F.

www.innes.com.mx

Nota: Este submittal está diseñado para demostrar dimensiones generales de dicho producto. Los dibujos de este submittal no son elaborados con la intención de especificar aspectos exactos del producto. Estos dibujos no están a escala. Innes Aire S.A. de C.V. se reserva el derecho de hacer cambios sin previo permiso.

Ninguna parte de este documento podrá ser reproducida o retransmitida de cualquier forma; siendo estas: electrónicas o mecanografeadas; incluyendo fotocopiado, grabado y/o cualquier sistema de alojamiento de información sin previo permiso de INNES AIRE S.A. DE C.V.

DLSB

Seguridad Difusores de Seguridad

Submittal

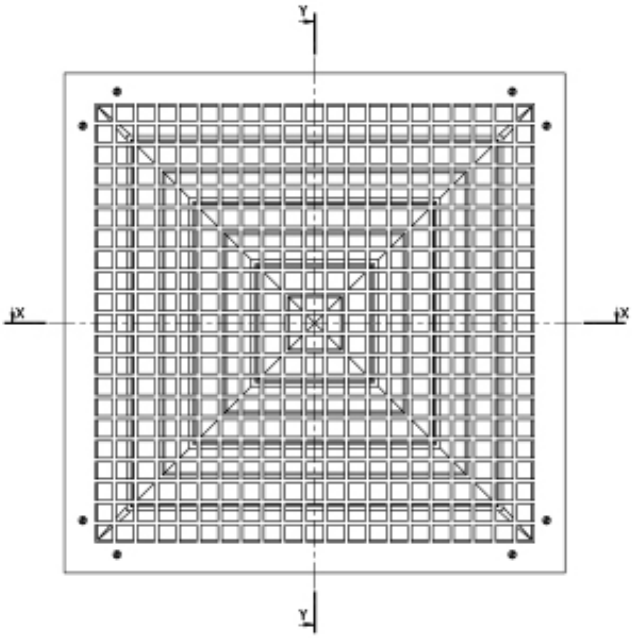

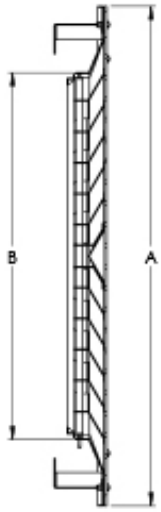

SECCIÓN Y-Y

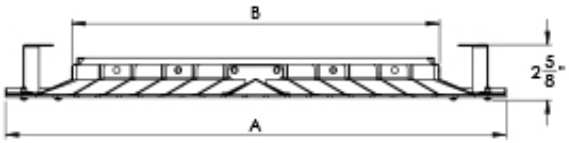

SECCIÓN X-X

Tabla de Dimensiones DLSB 4 Vias			
Modulo	A	B	C
	Plato	Cuello Cuadrado	Ø Cuello
12 x 12	11 7/16	5 11/16	6
15 x 15	14 3/8	8 5/8	6 , 8
18x18	17 5/16	11 1/2	6 , 8 , 10
21x21	20 1/4	14 7/16	6 , 8 , 10 , 12 , 14
24x24	23 3/4	17 7/16	6 , 8 , 10 , 12 , 14 , 16

Nombre de la obra:_____
Ubicación:_____
Arquitecto: _____
Ingeniero: _____
Contratista: _____

Presentado por:

Fecha:

Av. División del Norte N°76 Col. Memetla,
Cuajimalpa México. C.P. 05330 D.F.

www.innes.com.mx

Nota: Este submittal está diseñado para demostrar dimensiones generales de dicho producto. Los dibujos de este submittal no son elaborados con la intención de especificar aspectos exactos del producto. Estos dibujos no están a escala. Innes Aire S.A. de C.V. se reserva el derecho de hacer cambios sin previo permiso.

Ninguna parte de este documento podrá ser reproducida o retransmitida de cualquier forma; siendo estas: electrónicas o mecanografeadas; incluyendo fotocopiado, grabado y/o cualquier sistema de alojamiento de información sin previo permiso de INNES AIRE S.A. DE C.V.

DLSB

Seguridad Difusores de Seguridad

Submittal

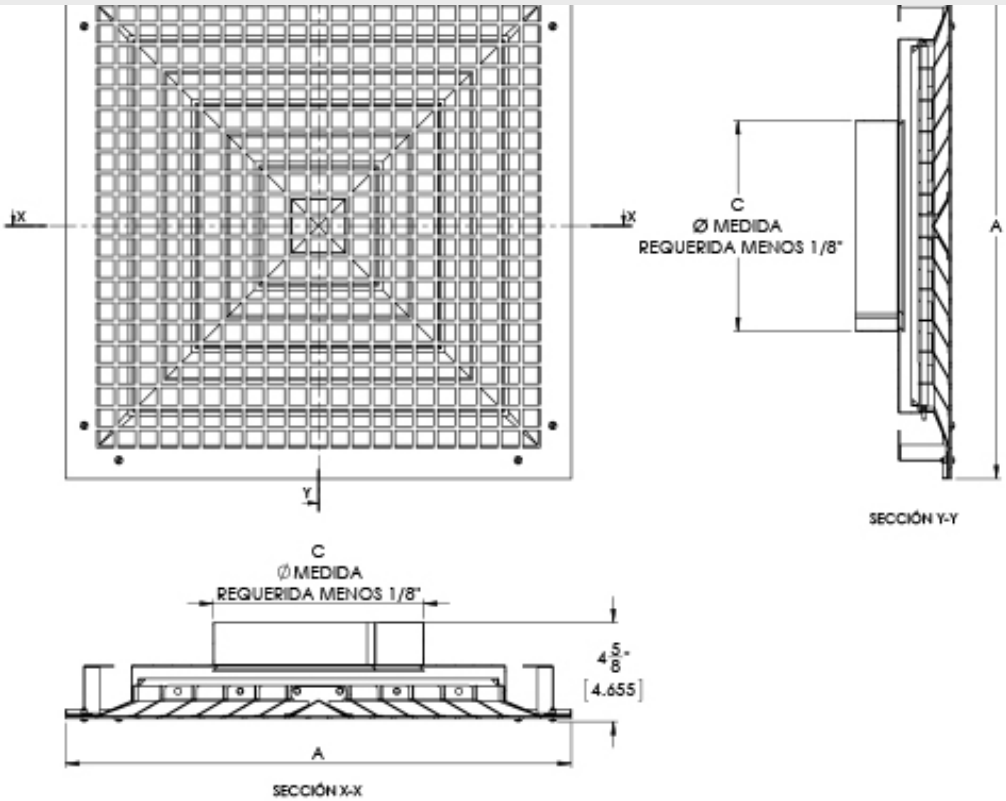

Tabla de Dimensiones DLSB 4 Vias			
Modulo	A	B	C
	Plato	Cuello Cuadrado	Ø Cuello
12 x 12	11 7/16	5 11/16	6
15 x 15	14 3/8	8 5/8	6 , 8
18x18	17 5/16	11 1/2	6 , 8 , 10
21x21	20 1/4	14 7/16	6 , 8 , 10 , 12 , 14
24x24	23 3/4	17 7/16	6 , 8 , 10 , 12 , 14 , 16

Nombre de la obra:_____
Ubicación:_____
Arquitecto: _____
Ingeniero: _____
Contratista: _____

Presentado por:

Fecha:

Av. División del Norte N°76 Col. Memetla,
Cuajimalpa México. C.P. 05330 D.F.

www.innes.com.mx

Nota: Este submittal está diseñado para demostrar dimensiones generales de dicho producto. Los dibujos de este submittal no son elaborados con la intención de especificar aspectos exactos del producto. Estos dibujos no están a escala. Innes Aire S.A. de C.V. se reserva el derecho de hacer cambios sin previo permiso.

Ninguna parte de este documento podrá ser reproducida o retransmitida de cualquier forma; siendo estas: electrónicas o mecanografeadas; incluyendo fotocopiado, grabado y/o cualquier sistema de alojamiento de información sin previo permiso de INNES AIRE S.A. DE C.V.

DLSB

Seguridad Difusores de Seguridad

Submittal

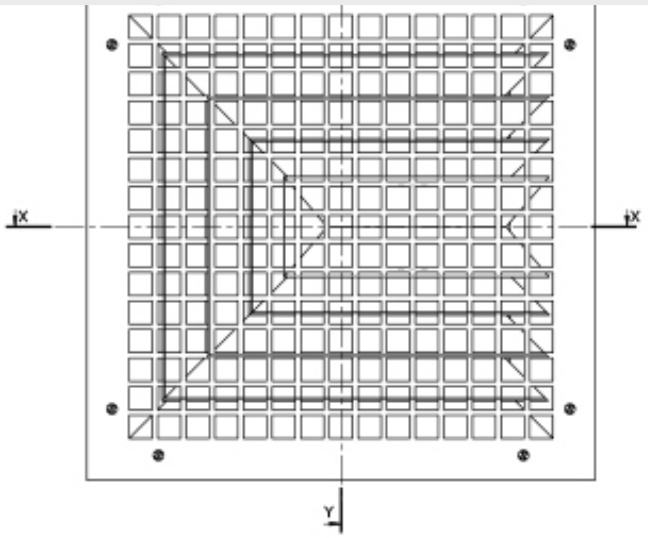

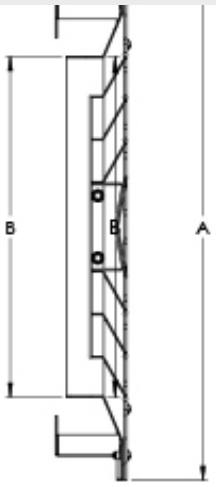

SECCIÓN Y-Y

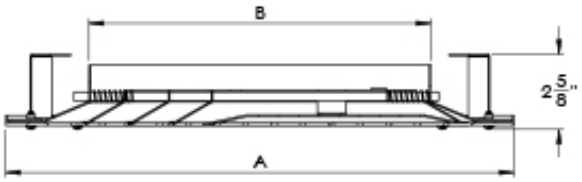

SECCIÓN X-X

Tabla de Dimensiones DLSB 3-2-1 Vias

Modulo	A	B	C
	Plato	Cuello Cuadrado	Ø Cuello
12 x 12	11 3/4	6	6
15 x 15	14 3/4	9	6 , 8
18x18	17 3/4	12	6 , 8 , 10
21x21	20 3/4	15	6 , 8 , 10 , 12 , 14
24x24	23 3/4	18	6 , 8 , 10 , 12 , 14 , 16

Nombre de la obra:_____
Ubicación:_____
Arquitecto: _____
Ingeniero: _____
Contratista: _____

Presentado por:

Fecha:

Av. División del Norte N°76 Col. Memetla,
Cuajimalpa México. C.P. 05330 D.F.

www.innes.com.mx

Nota: Este submittal está diseñado para demostrar dimensiones generales de dicho producto. Los dibujos de este submittal no son elaborados con la intención de especificar aspectos exactos del producto. Estos dibujos no están a escala. Innes Aire S.A. de C.V. se reserva el derecho de hacer cambios sin previo permiso.

Ninguna parte de este documento podrá ser reproducida o retransmitida de cualquier forma; siendo estas: electrónicas o mecanografeadas; incluyendo fotocopiado, grabado y/o cualquier sistema de alojamiento de información sin previo permiso de INNES AIRE S.A. DE C.V.

DLSB

Seguridad Difusores de Seguridad

Submittal

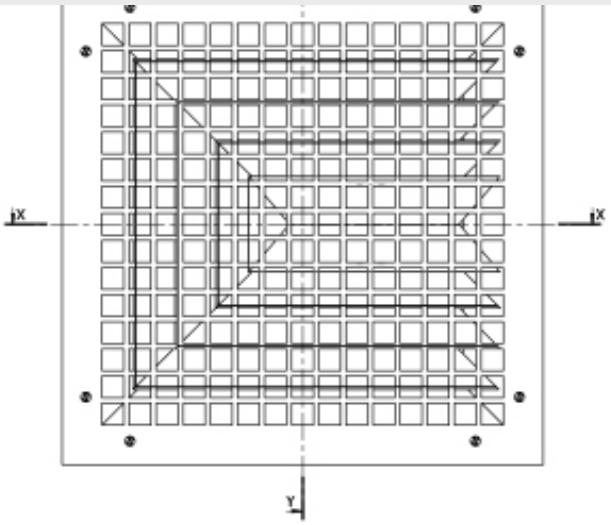

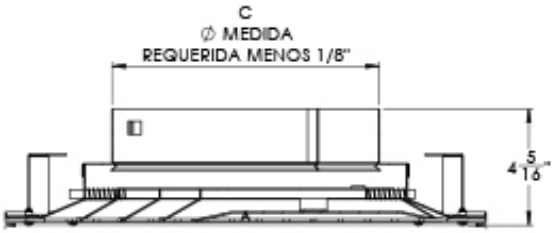

Tabla de Dimensiones DLSB 3-2-1 Vias

Modulo	A	B	C
	Plato	Cuello Cuadrado	Ø Cuello
12 x 12	11 3/4	6	6
15 x 15	14 3/4	9	6 , 8
18x18	17 3/4	12	6 , 8 , 10
21x21	20 3/4	15	6 , 8 , 10 , 12 , 14
24x24	23 3/4	18	6 , 8 , 10 , 12 , 14 , 16

Nombre de la obra:_____
Ubicación:_____
Arquitecto: _____
Ingeniero: _____
Contratista: _____

Presentado por:

Fecha:

Av. División del Norte N°76 Col. Memetla,
Cuajimalpa México. C.P. 05330 D.F.

www.innes.com.mx

Nota: Este submittal está diseñado para demostrar dimensiones generales de dicho producto. Los dibujos de este submittal no son elaborados con la intención de especificar aspectos exactos del producto. Estos dibujos no están a escala. Innes Aire S.A. de C.V. se reserva el derecho de hacer cambios sin previo permiso.

Ninguna parte de este documento podrá ser reproducida o retransmitida de cualquier forma; siendo estas: electrónicas o mecanografeadas; incluyendo fotocopiado, grabado y/o cualquier sistema de alojamiento de información sin previo permiso de INNES AIRE S.A. DE C.V.